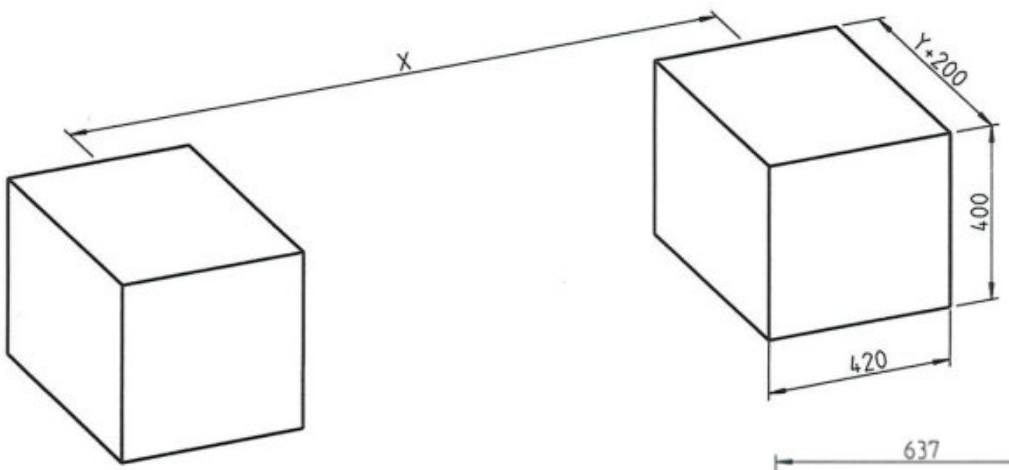

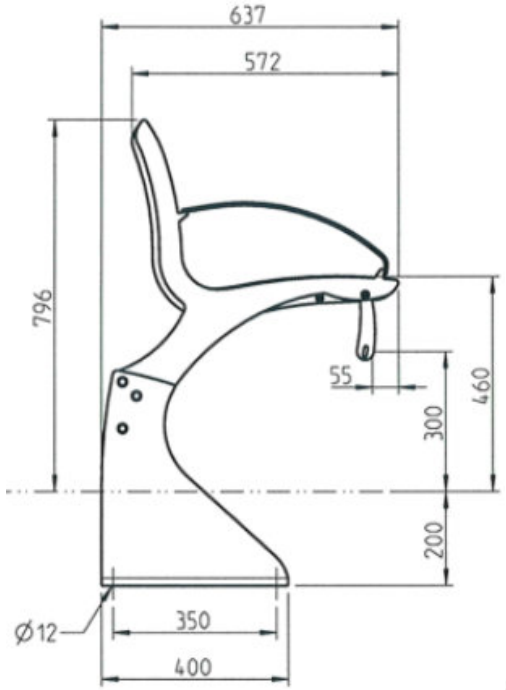

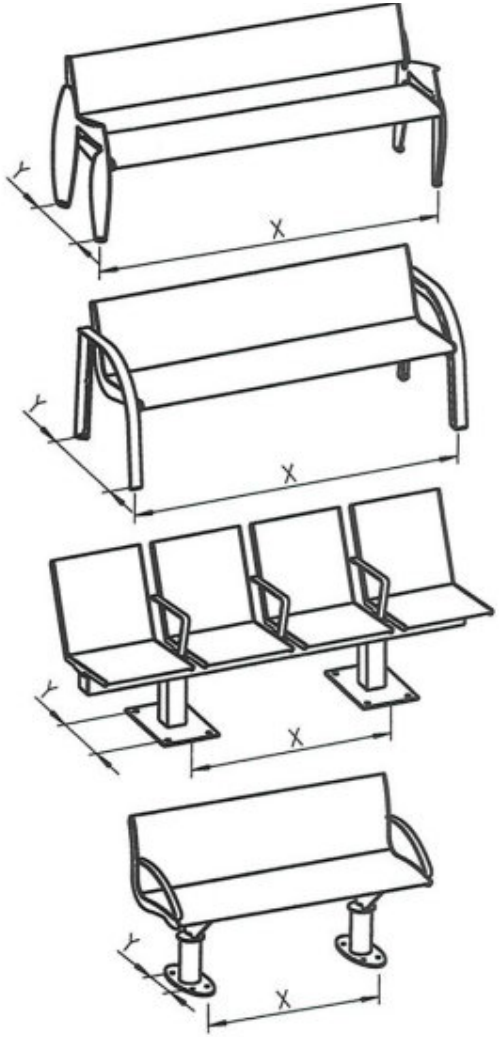

Beton C20/25 (B25) oder besser

Fundamentmaße sind Vorschläge
ohne Gewähr und müssen den
örtlichen Gegebenheiten angepasst werden.

Prüfmaße

Verteiler								
KE	TP	QM	TWS	MWE	MÖ	MWL		

				Zul. Abw.		CAD
					Datum	Name
				Bearb.	03.03.06	Wambold
				Gepr.		
				Norm		
Zust.	Änderung	Datum	Name			

Maßstab | Gewicht

Werkstoff, Halbzeug

Benennung: Fundament Beispiele

Zeichnungs-Nr.: | Sach-Nr.: | Blatt Bl.

Ers. f.: | Ers. d.: